SO 101 - MODERNIZACE SILNICE II/213
PŘÍČNÉ ŘEZY KM 1,180 - 1,400
M 1:100

km 1 + 180,000

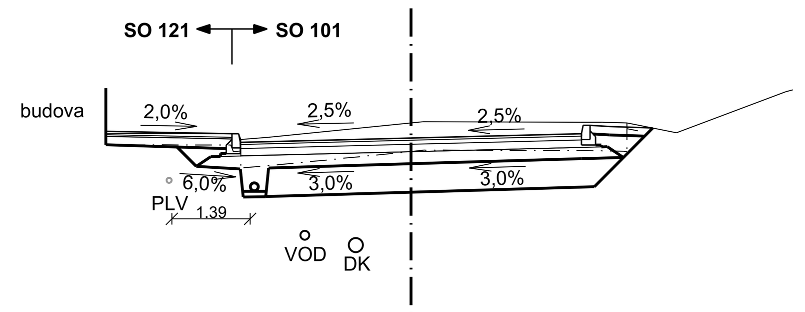

S.R. 542 m

NOVÝ STAV	-5,40 545,45; -3,17 545,40; -3,02 545,25; 0,00 545,33; 3,01 545,40; 3,01 545,55
TERÉN	-5,40 545,41; -3,54 545,40; -3,05 545,40; -3,01 545,30; -2,53 545,34; 0,00 545,59; 0,21 545,61; 2,99 545,61; 3,38 545,60; 3,82 545,59; 3,97 545,56; 4,69 545,42; 6,62 546,14; 6,75 546,18

km 1 + 200,000

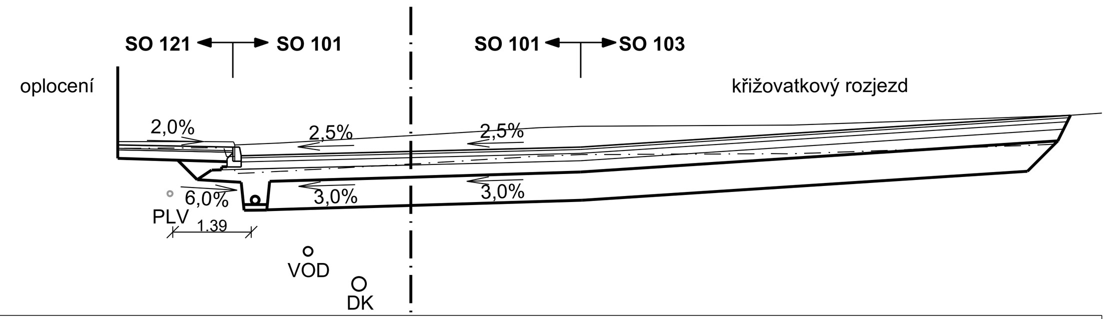

S.R. 542 m

NOVÝ STAV	-5,19 545,02; -3,15 544,98; -3,00 544,83; 0,00 544,90; 3,00 544,98; 11,67 544,54
TERÉN	-5,19 545,07; -3,17 545,06; -3,12 545,01; -2,33 545,05; 0,00 545,18; 0,50 545,21; 2,27 545,32; 3,01 545,35; 6,76 545,36; 9,01 545,44; 11,67 545,54

km 1 + 220,000

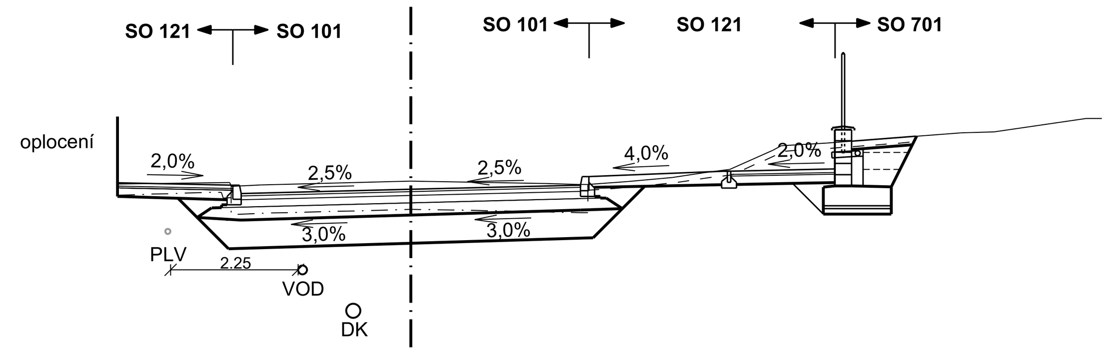

S.R. 541 m

NOVÝ STAV	-5,19 544,39; -3,15 544,35; -3,00 544,20; 0,00 544,28; 3,00 544,35; 3,15 544,50; 5,60 544,60; 5,66 544,60; 7,50 544,64
TERÉN	-5,19 544,37; -3,21 544,40; -3,18 544,33; -2,65 544,35; -0,01 544,42; 2,38 544,38; 2,97 544,36; 3,13 544,36; 3,83 544,41; 4,62 544,49; 5,18 544,57; 5,64 544,63; 6,40 544,97; 6,55 545,05; 7,35 545,10; 9,74 545,28; 10,32 545,30; 11,94 545,53

km 1 + 240,000

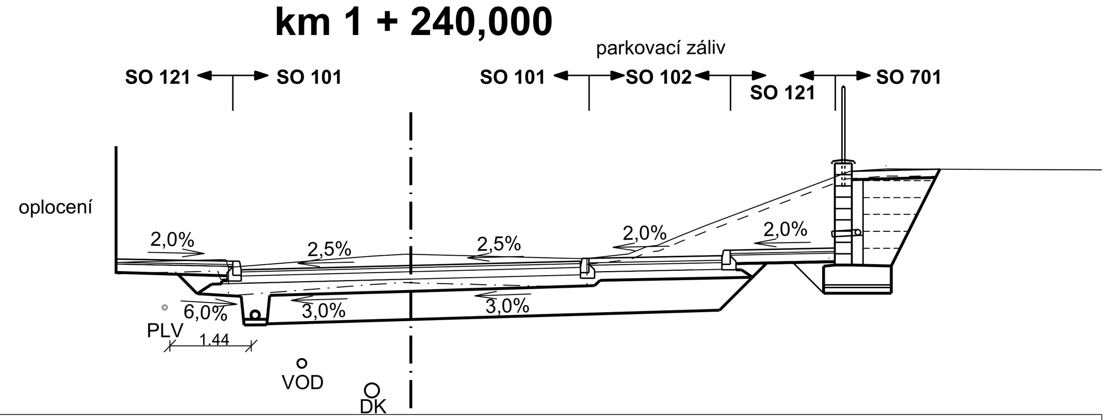

S.R. 541 m

NOVÝ STAV	-5,16 543,75; -3,15 543,71; -3,00 543,56; 0,00 543,64; 3,00 543,71; 3,15 543,76; 5,50 543,80; 5,65 543,90; 7,50 543,94
TERÉN	-5,22 543,69; -4,90 543,70; -3,28 543,74; -3,23 543,60; -0,69 543,80; -0,12 543,84; 0,00 543,83; 2,60 543,77; 2,98 543,76; 3,11 543,76; 3,68 543,82; 3,85 543,84; 4,18 543,97; 4,36 543,99; 4,73 544,15; 5,22 544,34; 7,77 545,30; 8,41 545,35; 10,77 545,34

km 1 + 260,000

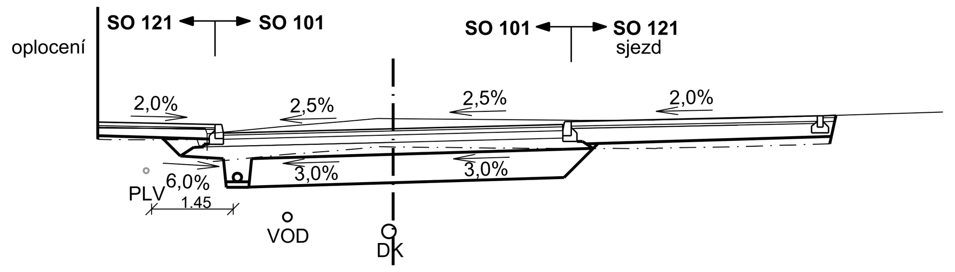

S.R. 540 m

NOVÝ STAV	-5,13 543,11; -3,15 543,07; -3,00 542,92; 0,00 543,00; 3,00 543,07; 3,15 543,12; 7,50 543,22
TERÉN	-5,22 543,01; -4,64 543,00; -3,32 543,00; -3,29 542,91; -1,93 543,04; -0,88 543,12; -0,28 543,18; 0,00 543,17; 3,02 543,15; 3,32 543,14; 4,50 543,15; 4,61 543,15; 4,64 543,15; 6,18 543,18

km 1 + 280,000

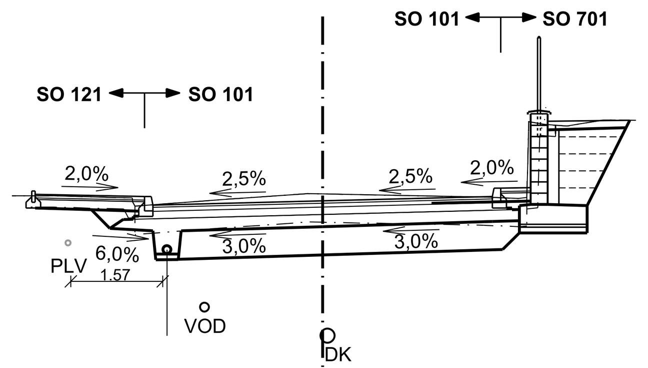

S.R. 539 m

NOVÝ STAV	-5,08 542,47; -3,15 542,43; -3,00 542,28; 0,00 542,36; 3,00 542,43; 3,15 542,58; 3,68 542,59
TERÉN	-5,50 542,45; -4,75 542,45; -3,37 542,41; -3,36 542,34; -3,32 542,26; -1,73 542,38; -0,26 542,49; 0,00 542,48; 1,50 542,45; 2,86 542,42; 3,46 542,40; 3,61 542,42; 3,63 543,32; 3,64 543,58; 3,65 543,76; 3,93 543,71; 4,32 543,68; 4,96 543,79; 5,18 543,78

km 1 + 300,000

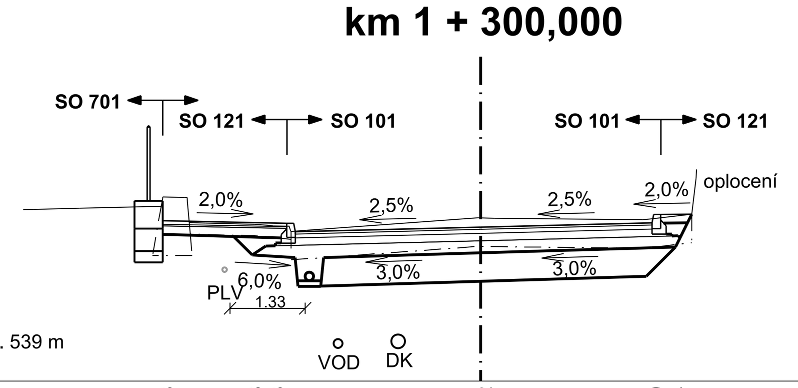

S.R. 539 m

NOVÝ STAV	-5,62 541,83; -3,43 541,78; -3,28 541,63; 0,00 541,72; 3,03 541,79; 3,03 541,94
TERÉN	-7,09 542,05; -5,65 542,09; -5,62 542,23; -5,62 542,25; -5,24 542,24; -5,19 542,24; -5,18 542,16; -5,15 541,79; -5,15 541,80; -4,86 541,79; -4,00 541,77; -3,77 541,75; -3,67 541,74; -3,39 541,73; -3,36 541,65; -3,35 541,64; -3,08 541,66; -0,05 541,88; 0,25 541,87; 2,87 541,85; 3,04 541,86; 3,73 541,94; 3,81 542,58; 3,82 542,74

km 1 + 320,000

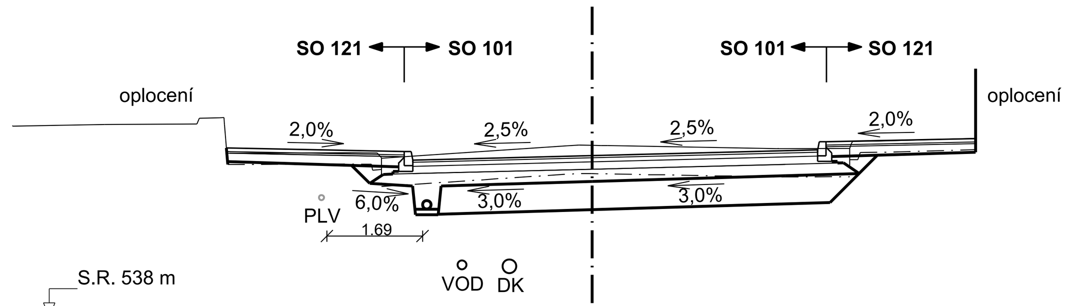

S.R. 538 m

NOVÝ STAV	-6,46 540,99; -3,32 540,92; -3,17 540,77; 0,00 540,85; 3,41 540,94; 3,56 541,09; 6,84 541,15
TERÉN	-8,62 541,40; -6,99 541,41; -6,95 541,51; -6,59 541,52; -6,51 541,52; -6,50 541,41; -6,46 540,90; -4,24 540,91; -3,80 540,90; -3,73 540,81; -3,72 540,81; -0,44 541,03; -0,23 541,04; 0,00 541,03; 0,16 541,03; 0,27 541,03; 3,29 540,98; 4,56 540,98; 4,58 541,06; 4,61 541,10; 5,12 541,11; 6,78 541,16

km 1 + 340,000

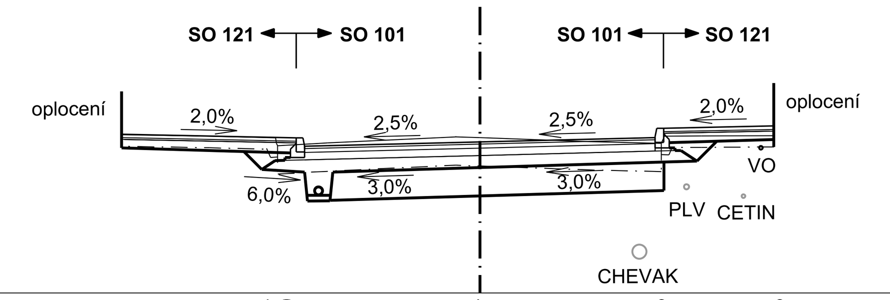

S.R. 537 m

NOVÝ STAV	-6,34 539,81; -3,25 539,74; -3,10 539,59; 0,00 539,67; 3,10 539,75; 3,25 539,91; 5,19 539,95
TERÉN	-6,34 539,80; -4,78 539,77; -3,62 539,74; -3,60 539,65; -3,58 539,60; -2,69 539,65; -0,42 539,76; 0,00 539,75; 1,98 539,68; 3,21 539,64; 3,26 539,77; 3,92 539,77; 5,20 539,78

km 1 + 360,000

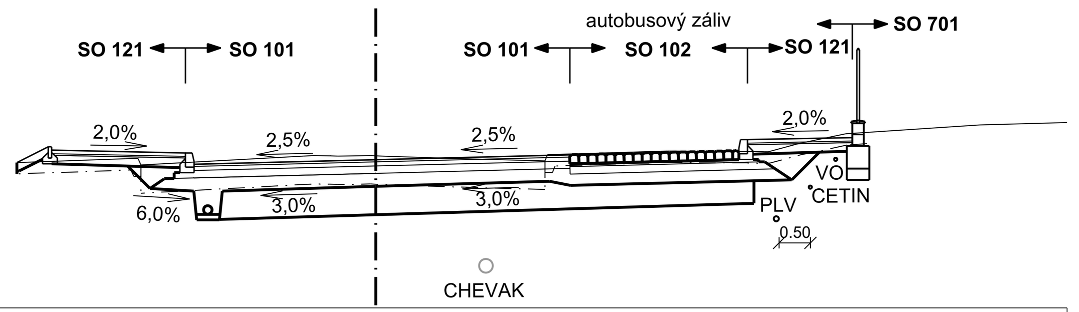

S.R. 536 m

NOVÝ STAV	-5,73 538,78; -3,36 538,74; -3,21 538,54; 0,00 538,62; 6,42 538,78; 6,57 538,97; 8,45 539,01
TERÉN	-5,73 538,59; -4,43 538,64; -4,20 538,64; -4,15 538,53; -1,28 538,68; -1,11 538,69; -0,80 538,69; -0,67 538,68; -0,09 538,69; 0,11 538,68; 1,25 538,64; 2,99 538,59; 3,04 538,70; 5,16 538,77; 5,19 538,77; 5,86 538,76; 6,56 538,76; 6,71 538,76; 6,87 538,76; 6,94 538,76; 7,48 538,90; 8,31 539,08; 10,68 539,23

km 1 + 380,000

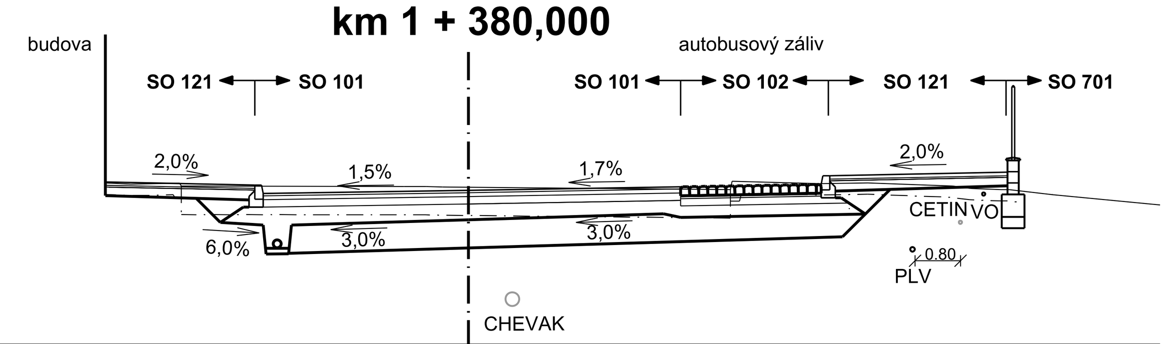

S.R. 535 m

NOVÝ STAV	-6,41 537,86; -3,78 537,81; -3,63 537,66; 0,00 537,71; 6,24 537,82; 6,39 537,97; 9,52 538,04
TERÉN	-6,42 537,85; -5,97 537,83; -5,11 537,84; -5,07 537,79; -1,14 537,79; -0,75 537,78; -0,46 537,78; 0,00 537,77; 4,63 537,73; 4,66 537,88; 6,22 537,83; 7,06 537,85; 8,56 537,79; 8,88 537,75; 9,41 537,73; 9,56 537,73; 10,32 537,64

km 1 + 400,000

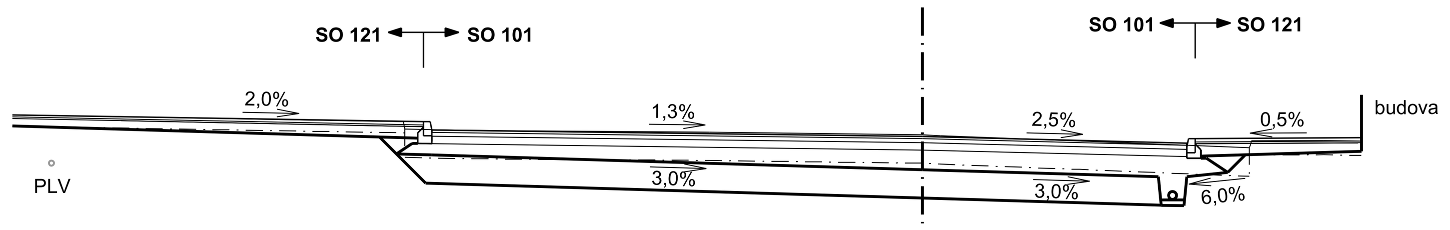

S.R. 534 m

NOVÝ STAV	-8,82 537,56; -8,67 537,41; 0,00 537,30; 4,68 537,18; 4,83 537,26; 7,77 537,28
TERÉN	-10,26 537,58; -9,18 537,56; -9,16 537,43; -8,21 537,41; -7,61 537,40; -7,41 537,40; -3,76 537,38; 0,00 537,33; 0,32 537,31; 2,80 537,22; 5,78 537,10; 5,80 537,15; 5,82 537,22; 7,10 537,23; 7,77 537,22

SOUŘADNICOVÝ SYSTÉM: S-JTSK
VÝŠKOVÝ SYSTÉM: Bpv

REVIZE 04/2024

SO 101 Modernizace silnice II/213

Objednatel:
KRAJSKÁ SPRÁVA A ÚDRŽBA SILNIC KARLOVARSKÉHO KRAJE
Chebská 282, 356 01 Sokolov

Zhotovitel DUSP/PDPS:
Valbek, spol. s r.o.
Vaňurova 505/17
460 01 Liberec

HIP: ING. B. FIŠER

Vypracoval	ING. J. STRNAD		**Zak. číslo**	**21-UL11-005**
Zodp. projektant	ING. J. STRNAD		**Datum**	**08/2022**
Tech. kontrola			**Stupeň**	**DUSP/PDPS**
Akce	**II/213 MODERNIZACE SILNICE HAZLOV**		**Počet formátů**	**10 x A4**
			Měřítko	**1:100**
			Č. přílohy	**Paré**
Příloha	PŘÍČNÉ ŘEZY KM 1,180-1,400		**5.5**	

Zhotovitel:
Valbek, spol. s r.o., stř. Ústí n. L.
Děčínská 717/21
400 03 Ústí nad Labem